Werner-von-Siemens-Ring 2018

Für Herrn Prof. Dr. h. c. Hasso Plattner

Konzept für die Gestaltung von Ring und dazugehöriger Kassette

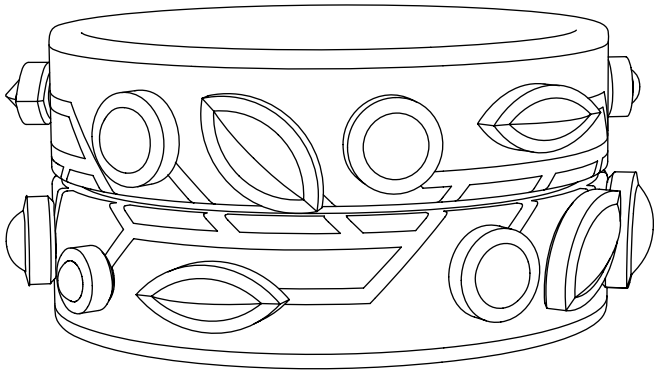

Jakob Klug und René Braun
Grosse Steinstr 34
06108 Halle Saale

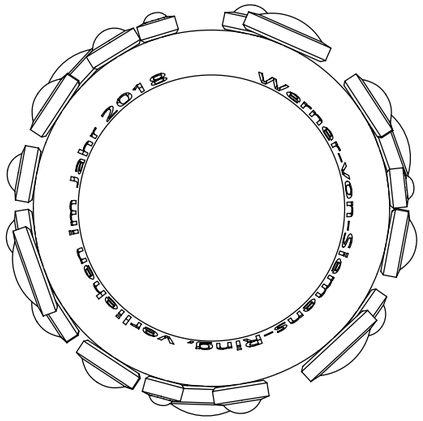

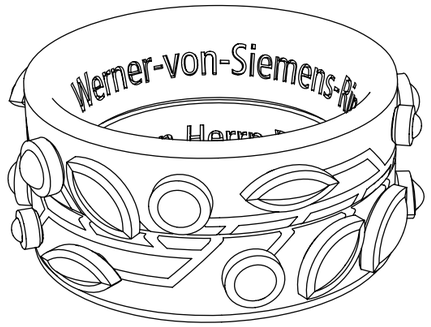

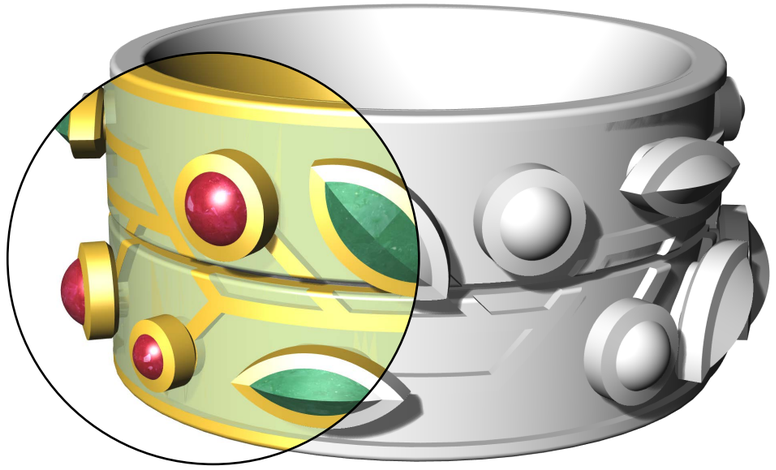

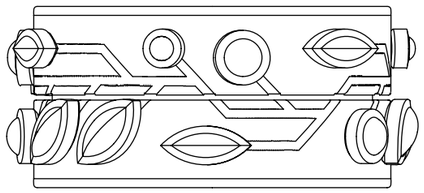

Der Ring

Bei der Entwicklung von Hauptspeicherdatenbanken und Unternehmenssoftwaresystemen geht es in erster Linie um Informations- und Datenverarbeitung. Wie komme ich effektiv an die Informationen, die ich benötige?
Der Ring für Hasso Plattner funktioniert zusammen mit der dazugehörigen Kassette als Schlüssel für Informationen.

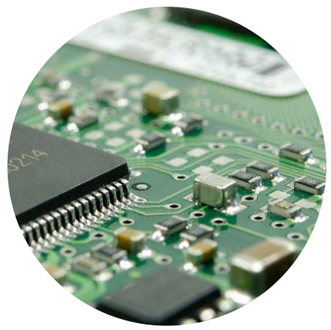

In seiner Gestaltung ist der Ring an die Formsprache von elektronischen Leiterplatten angelehnt. Goldene Linien verlaufen wie Leiterbahnen über hellgrünes Email und bilden dabei den Lorbeerzweig. Die Fassungen mit den Rubinen und Smaragden sind wie elektronische Bauteile in Bohrungen in der Oberfläche gesteckt und von hinten fixiert. Der Ring ist in zwei Hälften unterteilt, die in 16 Stufen zueinander verdrehbar sind. Durch dieses Verdrehen verändert sich die Komposition des Lorbeerzweiges und neue Formen und Schaltkreise entstehen.

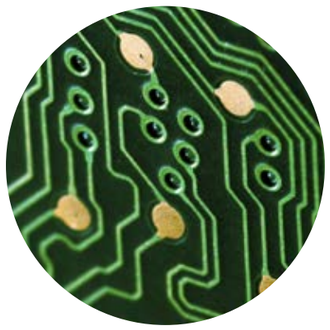

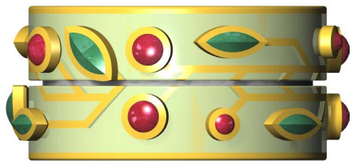

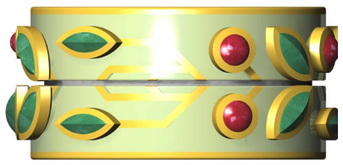

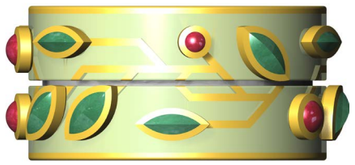

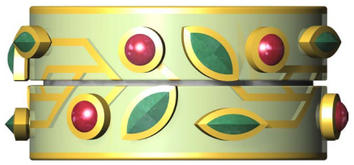

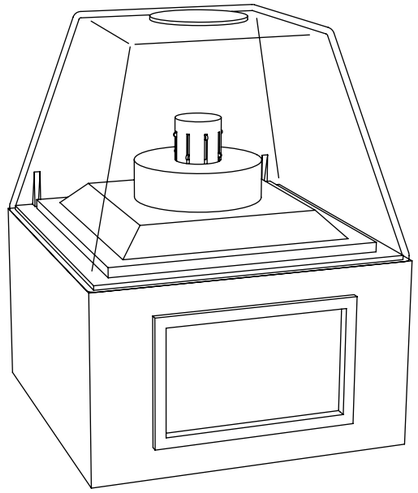

Die Kassette

Die Kassette für den Ring dient neben der Aufbewahrung gleichzeitig als eine Art Ausgabegerät. Der Ring wird wie ein Datenträger auf den exponierten, mit goldenen Kontakten versehenen Zylinder gesteckt und erzeugt so eine Anzeige auf dem Display der Kassette.
Dabei ist jedoch die Codierung des Ringes entscheidend. Nur wenn die beiden Hälften so zueinander gedreht sind, dass der Lorbeerzweig komplett und ohne Unterbrechung um den Ring herum läuft, wird ein Kontakt geschlossen und die Widmung für Hasso Plattner erscheint.

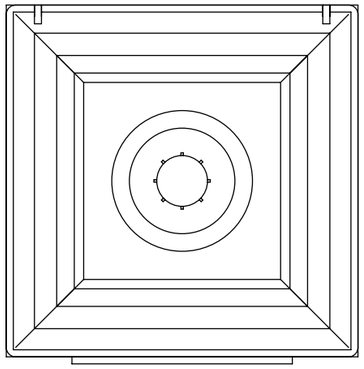

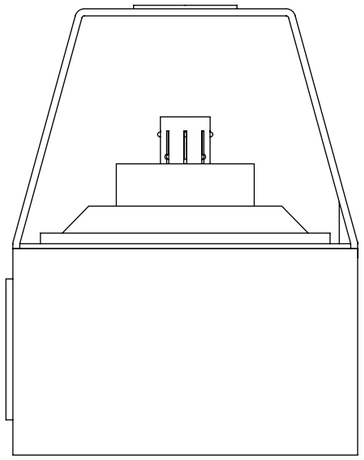

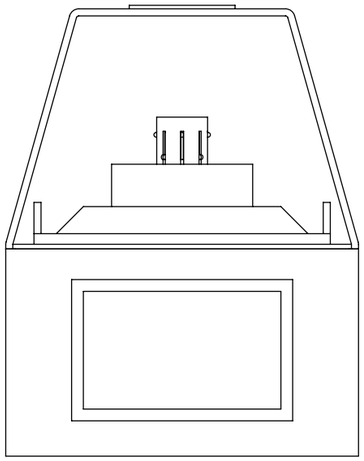

Das Gehäuse der Kassette ist aus dunkelbraunem Edelholz gefertigt und mit einem 4.2 Zoll E-Paper-Display ausgestattet. In seiner reduzierten Form legt den Fokus auf Ring und Display. Nur beim Rahmen des Displays und bei der Aufnahme des Ringes ist das Holz etwas dunkler gebeizt, um zusätzliche Akzente zu setzen. Die transparente vitrinenähnliche Abdeckung aus Acrylglas schließt die Kassette nach obenhin ab und trägt die Werner-von-Siemens-Medaille, die wie schwebend über dem Ring positioniert ist.

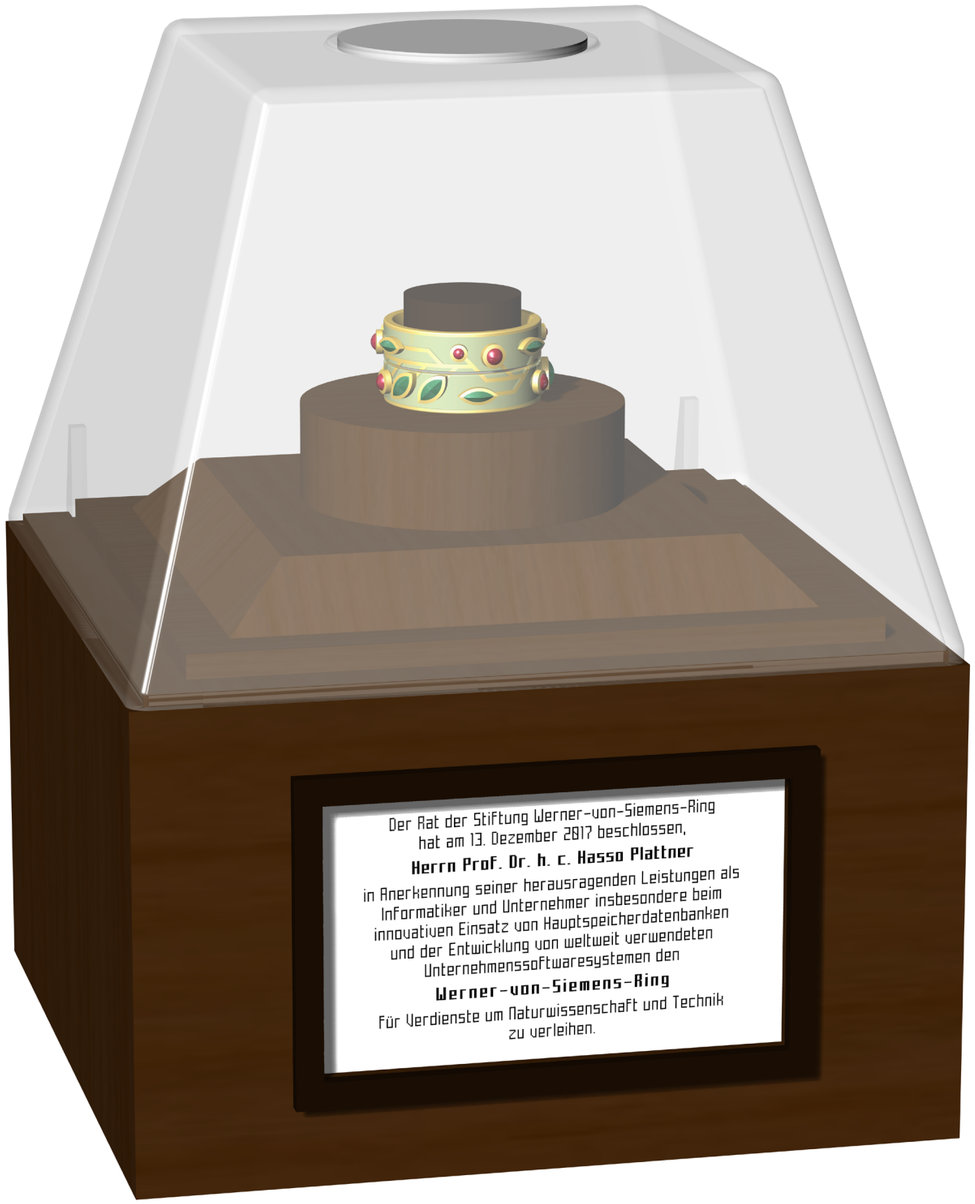

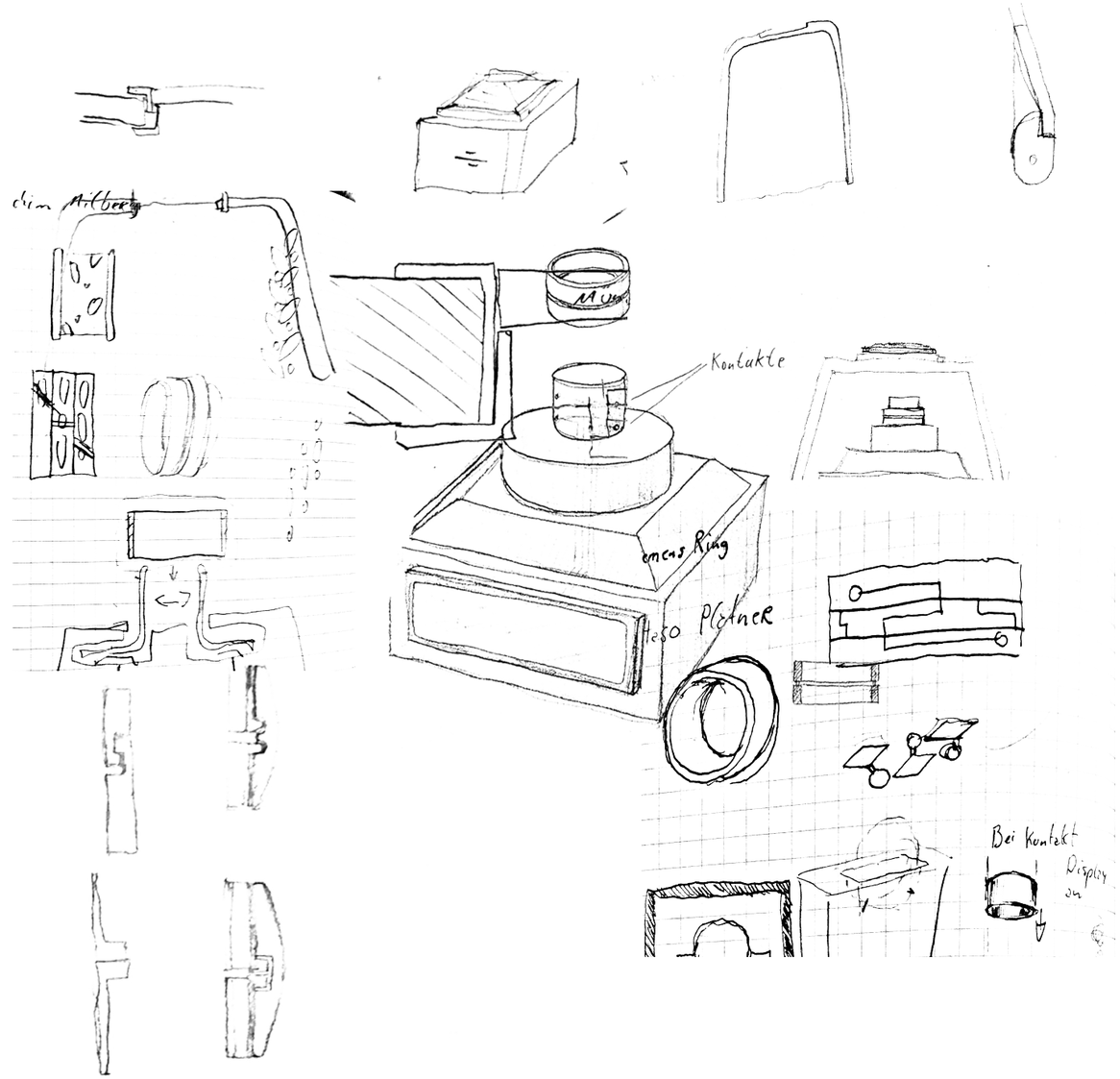

Dokumentations-Konzept

Der komplette Entstehungsprozess von Ring und Kassette wird von uns in Wort, Bild und auszugsweise in Videoszenen dokumentiert und zu einer medial vorführbaren Dokumentation zusammengefasst.

Die zeitliche Länge und Präsentationsform dieser Dokumentation wird im Vorfeld mit der Stiftung abgesprochen.